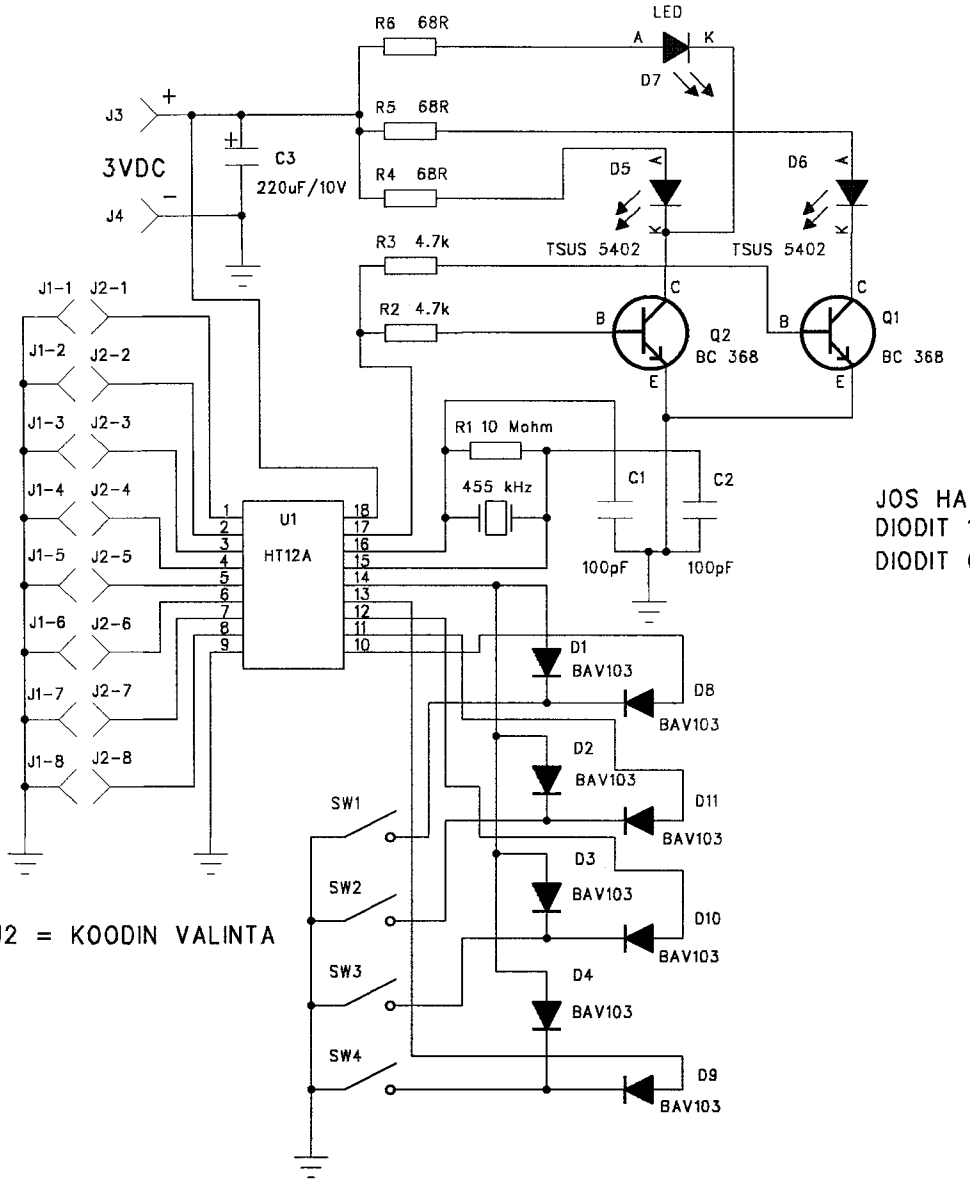

J1/J2 = KOODIN VALINTA

R1 = SMD 10Mohm (1206)
R2 = 4.7k
R3 = SMD 4.7k (1206)
R4/5/6 = 68ohm
C1/2 = SMD 100pF (1206)
C3 = 220uF/10V pystyelko
D1/2/3/4/8/9/10/11 = SMD BAV103 (SOD)
D7 = LED
D5/6 = TSUS 5402 IR LED
Q1/2 = BC368
455 = 455kHz keraaminen resonaattori
SW1/2/3/4 = painonappi piirilevylle + hattu, sivu37/2000
U1 = HT 12A
Litiumparistonpidin piirilevylle
Litium paristo CR 2032 halk. 20mm
Laitekotelo nro:27, sivu 55/2000

JOS HALUAA, VOI TASTA SOVELLUKSESTA JATTAA POIS
DIODIT 1/2/3/4 JA KYTKEA DIODIEN 8/9/10/11 TILALLE HYPPYLANGAN
DIODIT OVAT LEVYLLA MUITA SOVELLUKSIA VARTEN, ESIM. HT12E

4 + 1 "KANAVAA"

IR LAHETIN (KOODATTU)	
PIIRT. SUUNN. SPn	TARK PVM SPn 2000
SP-ELEKTRONIIKKA KY	

httx