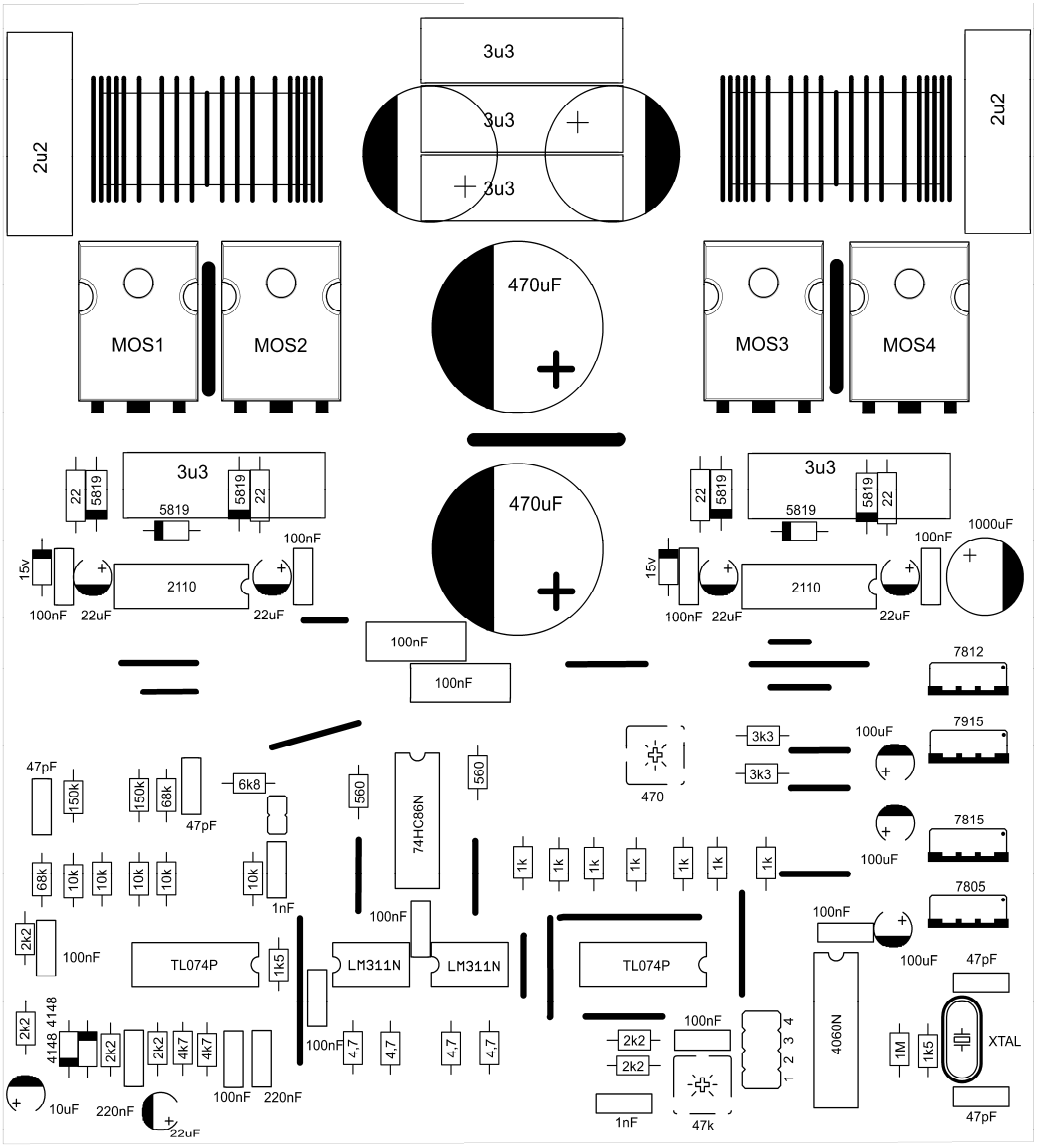
2u2
3u3
3u3
3u3
2u2
MOS1
MOS2
470uF
MOS3
MOS4
22
5819
3u3
5819
5819
22
470uF
22
5819
3u3
5819
5819
22
1000uF
100nF
15v
2110
100nF
22uF
22uF
100nF
15v
2110
100nF
22uF
22uF
100nF
100nF
7812
3k3
3k3
100uF
7915
47pF
150k
150k
68k
6k8
47pF
560
74HC86N
560
470
7815
100uF
68k
10k
10k
10k
10k
10k
1nF
1k
1k
1k
1k
1k
1k
1k
7805
100nF
2k2
100nF
TL074P
1k5
LM311N
LM311N
TL074P
100nF
100uF
47pF
2k2
4148
4148
2k2
2k2
4k7
4k7
100nF
4,7
4,7
4,7
4,7
2k2
2k2
100nF
4060N
1M
1k5
XTAL
10uF
220nF
22uF
100nF
220nF
1nF
47k
47pF

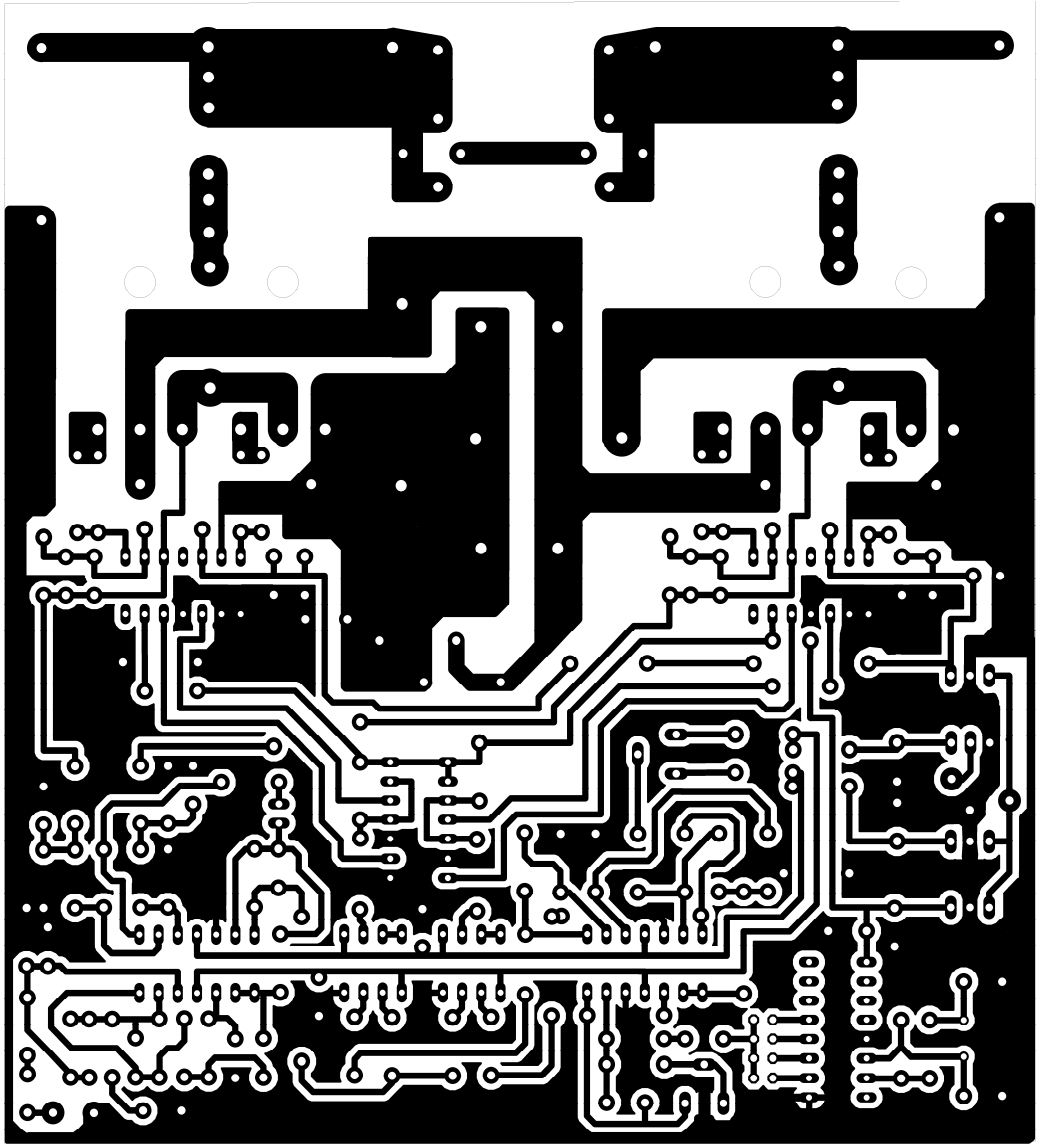

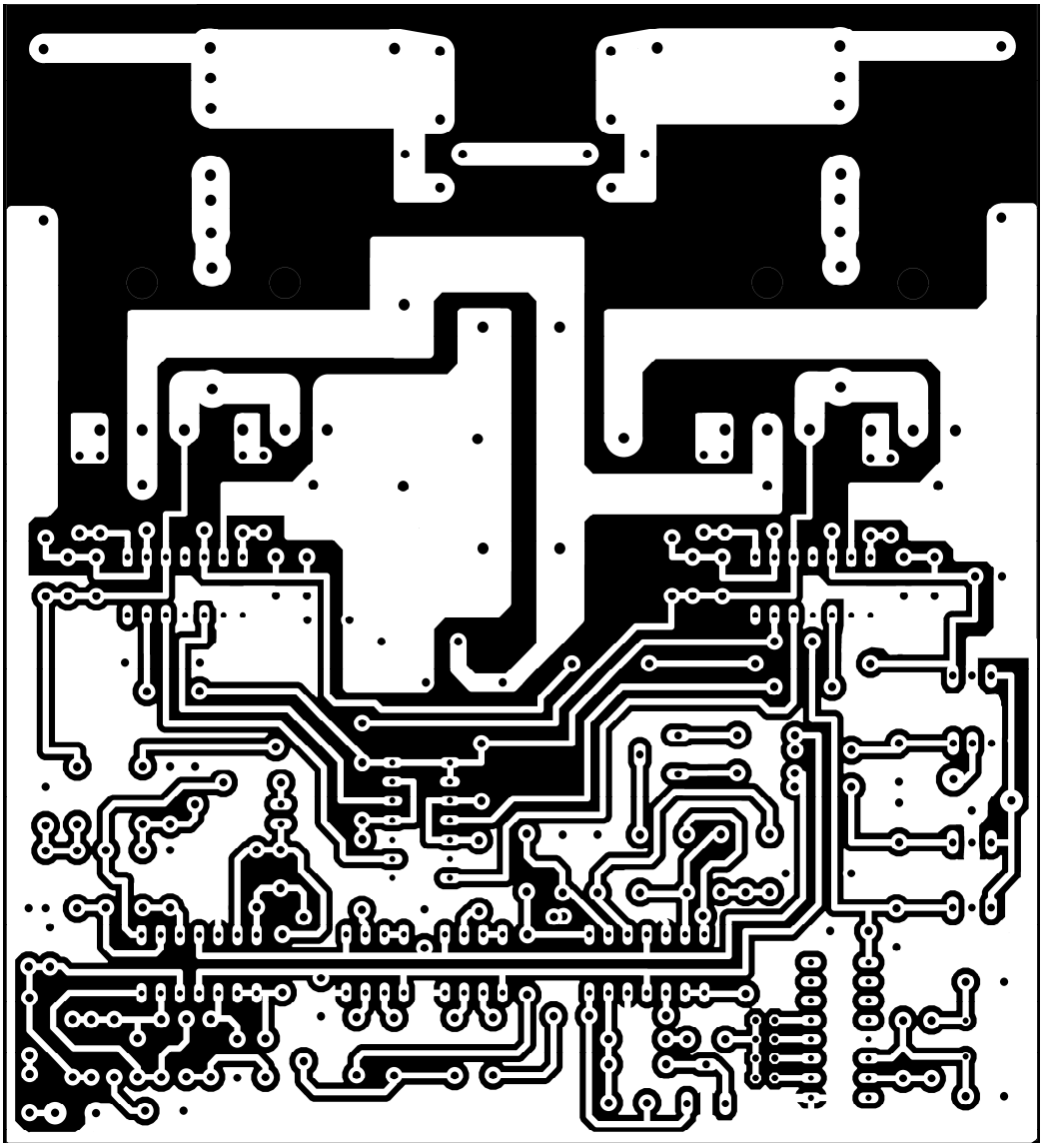

ZU2
MOS1
MOS2
470uF
MOS3
MOS4
3u3
3u3
3u3
ZU1
3u3
6185
ZZ
5819
100nF
2110
22uF
1uF
470uF
100nF
100nF
7812
7915
7815
7805
100uF
3k3
470
N980H4
68
68k
47pF
100k
98
10k
1nF
1k
TL074P
LM311N
LM311N
TL074P
2k2
4k7
4k7
4k7
2k2
2k2
8+1+8
10uF
220nF
100nF
220nF
22uF
1nF
4k7
2k2
4 5 3
N980H
XTAL
47pF
47pF

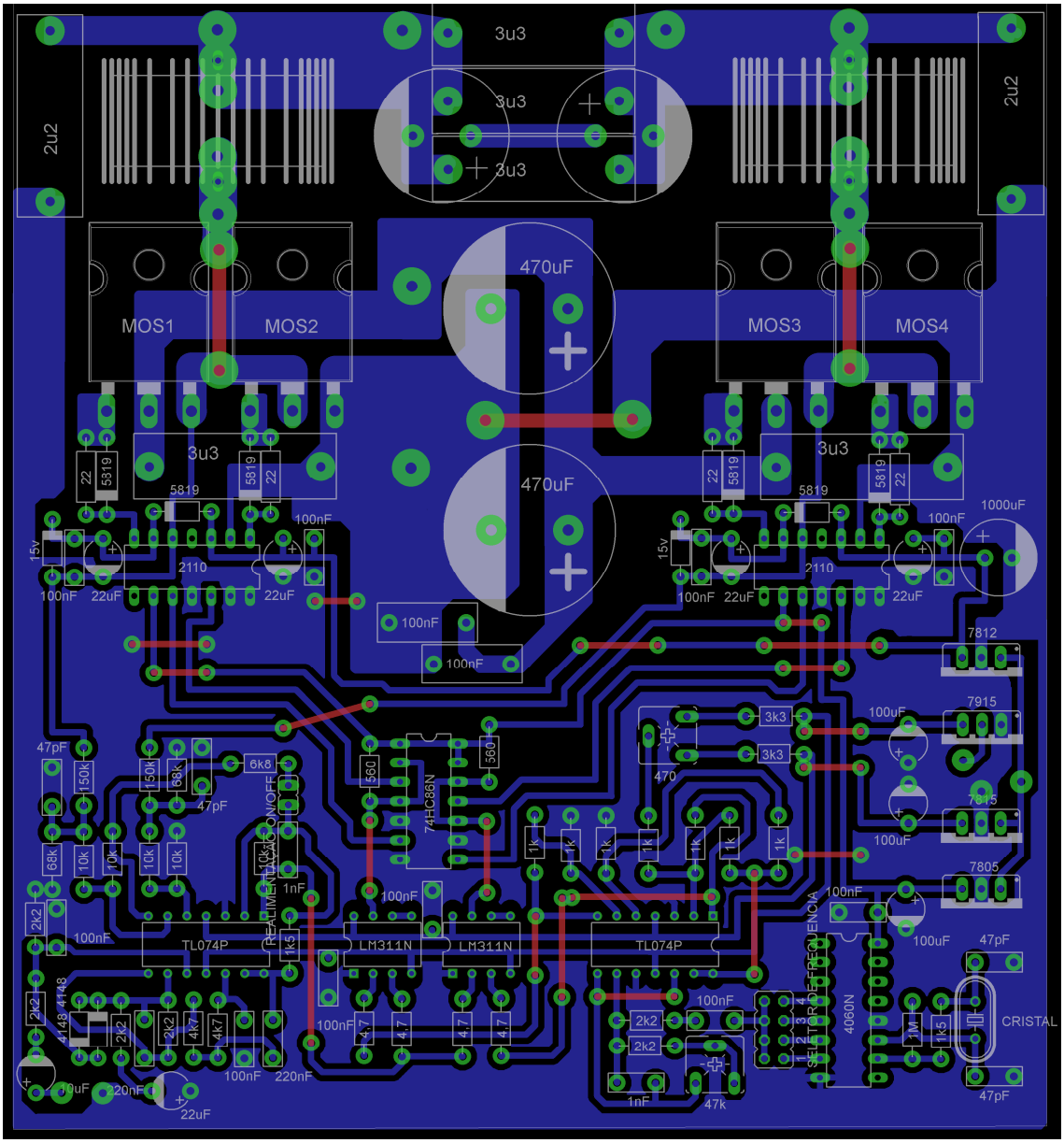
3u3
3u3
3u3
2u2
2u2
470uF
470uF
MOS1
MOS2
MOS3
MOS4
3u3
3u3
22
5819
5819
5819
22
5819
5819
22
5819
5819
22
100nF
100nF
100nF
100nF
15v
15v
100nF
22uF
2110
22uF
100nF
22uF
2110
22uF
1000uF
7812
7915
7815
7805
100uF
100uF
100uF
3k3
3k3
470
74HC86N
560
560
47pF
150k
150k
68k
47pF
6k8
ON/OFF
68k
10k
10k
10k
10k
1k5
1nF
100nF
TL074P
REALIMENTACION
LM311N
LM311N
TL074P
1k
1k
1k
1k
1k
1k
1k
2k2
100nF
2k2
4148
4148
2k2
2k2
4k7
4k7
100nF
220nF
100nF
4.7
4.7
4.7
4.7
100nF
2k2
2k2
1nF
47k
SELECTOR DE FRECUENCIA
1
2
3
4
4060N
1M
1k5
CRISTAL
47pF
47pF
100uF
220nF
22uF

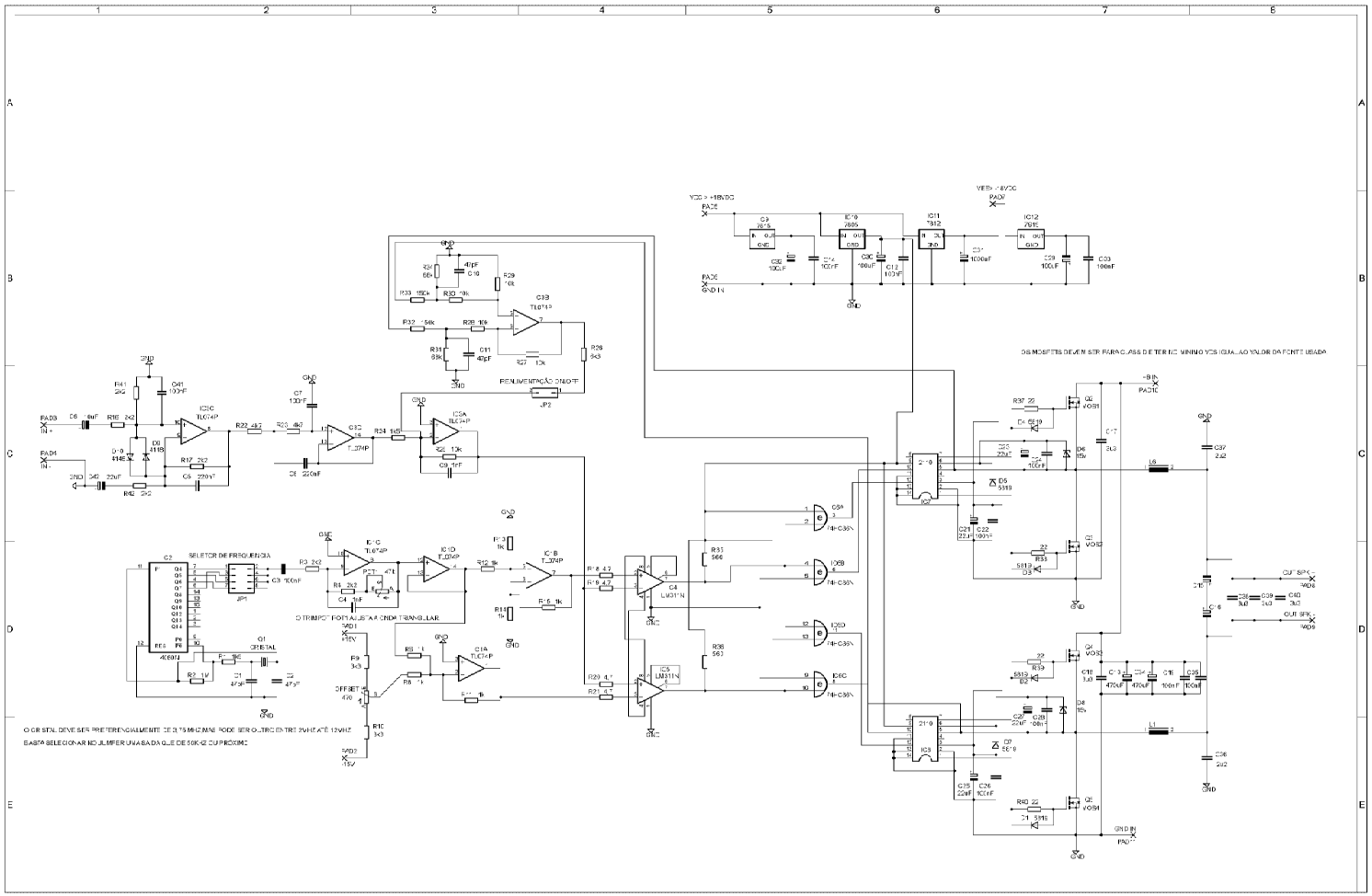
VCC > +18VDC
VEE > -18VDC
OS MOSFETS DEVEM SER PARA CLASS D E TER NO MINIMO VDS IGUAL AO VALOR DA FONTE USADA
RENUMERAÇÃO ON/OFF
SELETOR DE FREQUENCIA
O TRIMPOT POR AJUSTAR A ONDA TRIANGULAR
OFFSET
O CRISTAL DEVE SER PREFERENCIALMENTE DE 3,75 MHZ MAS PODE SER OUTRO ENTRE 2MHZ ATÉ 12MHZ
BASTA SELECIONAR NO JUMPER UMA BAIXA QUE DE 50KHZ OU PROXIMO
GND IN
OUT SPK